rousseau

innover en restant
fidèle à **l'essentiel**

ARTHÉA

420 Compacte - 460

FABRIQUÉ EN FRANCE

ARTHÉA
les points forts

L'ARTHÉA 420 est la faucheuse-débroussailleuse la plus compacte de la gamme agricole ROUSSEAU : 1,30 m de largeur en transport. Avec une portée horizontale de 4.17 m, l'ARTHÉA est à la fois simple d'utilisation et fiable. Ce matériel a été conçu pour des tracteurs compacts à partir de 50 ch. L'ARTHÉA se décline aussi en version agricole avec une portée horizontale de 4,62 m et une largeur en transport de 1,93 m.

↖ **Version 420 Compacte** : Travail en chemin étroit

↑ **Version 460** : Portée horizontale 4.62 m

← **Version 420 Compacte** : Largeur en transport 1.30 m

→ **Version 460** : Largeur en transport 1.93 m

← **Version 420 Compacte** : Entretien des haies

→ **Version 460** : Travail en flanc de haies

Les équipements

← **Sustentation oléopneumatique** par boule d'azote

→ **Sécurité mécanique** par escamotage de la biellette d'attelage

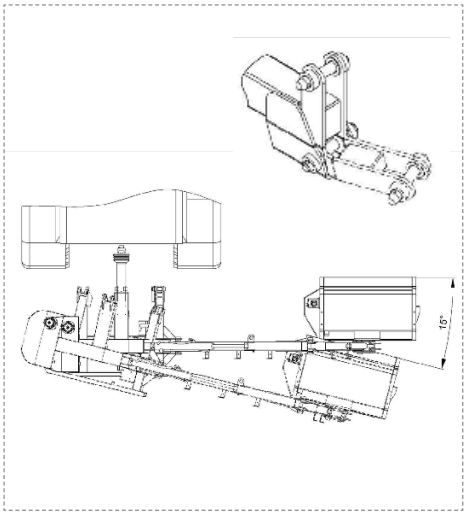

→ **EPS de série : Commande monolevier électrique tous mouvements proportionnels**
Afficheur : compteur journalier et totalisateur
Indicateur température d'huile*
Témoin de mise en route du ventilateur*
Protection circuit hydraulique : sécurité arrêt rotor (température élevée)*
Arrêt d'urgence
Commande électrique de l'accumulateur (option)
Aide au diagnostic
Double sens de rotation à commande électrique
Float à commande électrique
Afficheur séparé avec ventouse, intégration parfaite en cabine
*Uniquement avec option refroidisseur

← **Groupe de broyage 1.00 m**, entraînement direct du rotor, équipé de 36 fléaux «Y»

→ **DSR**, Double Sens de Rotation commande électrique

→ **Fonction float**, pour un meilleur suivi du terrain

→ **Groupe de broyage 1.00 m**, entrainement indirect par 2 courroies trapézoïdales crantées (en option)

← **Réservoir d'huile grande capacité** (120L)

← **Refroidisseur d'huile** (option)

← **Attelage 3 points**

→ **Pompes et moteur à engrenages corps acier,** puissance 42 ch

ARTHÉA caractéristiques techniques et cinématique

GAMME ARTHÉA	420 Compacte	460
Cinématique		
Portée horizontale max (A)	4.17 m	4.62 m
Portée verticale max (B)	4.84 m	4.53 m
Portée talus 45° (E)	3.94 m	4.05 m
Portée fossé 45° (D)	1.73 m	2.61 m
Portée flanc de haie 20 cm/sol	2.96 m	2.99 m
Hauteur sur haie max (C)	3.27 m	2.86 m
Hauteur en transport	2.92 m	2.58 m
Largeur en transport	1.30 m	1.93 m
Passage sous flèche	1.10 m	0.90 m
Angle de rotation du groupe	180°	180°
Section flèche	100 x 100 ép. 8 mm	
Section balancier	90 x 90 ép. 8 mm	
Poids	670 kg	705 kg

Équipements de série

Machine expédiée assemblée, testée, pré-rodée avec plein d'huile et transmission
Réservoir d'huile 120 litres
Puissance rotor 42 ch. prise de force 540 tr/min
Rotor universel équipé de 36 fléaux «Y»
Groupe de broyage 1,00 m – Entaînement direct en bout de rotor
DSR (double sens de rotation) à commande électrique
Système float et sustentation oléopneumatique
Sécurité mécanique par biellette d'attelage
Carcasse renforcée avec capot amovible pour sens bois
Caisson autoporteur avec pare-chocs intégré
Attelage 3 points catégorie II
Commande monolevier électrique tous mouvements proportionnels EPS
Rouleau palpeur Ø 110 mm

Options

Entraînement indirect par 2 courroies crantées trapézoïdales
Rotor de débroussaillage 1,00 m – 20 marteaux
Commande électrique de l'accumulateur
Rouleau palpeur avec embouts démontables Ø 110 mm
Minilem® équipé de plateaux à couteaux mobiles ou lames de scies
Refroidisseur d'huile
Pack EASYFIX 1,00 m : 18 manilles + 36 fléaux à accrochage rapide
Pack Herminettes 1,00 m : pack EASYFIX + 18 marteaux Herminettes
Huile bio - *biodégradabilité supérieure à 90% dans les 21 jours. Apporte la même protection contre l'usure qu'une huile hydraulique standard*

NEW!

Matériel fabriqué et assemblé en France, sur notre site de Neuville-sur-Saône

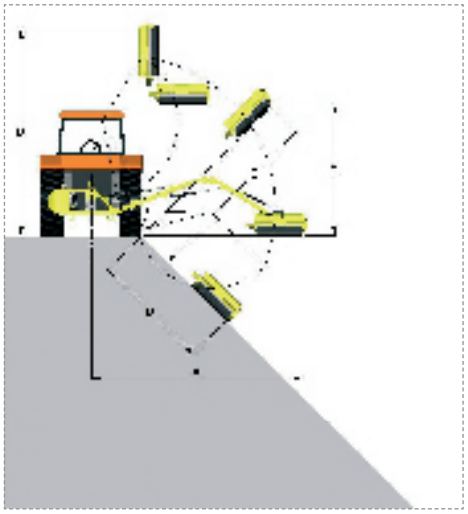

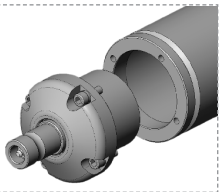

Rouleau palpeur avec embouts démontables Ø 110 mm (option)

Rotor de débroussaillage

↗ ROUSSEAU

40 avenue Auguste Wissel - CS 10132
F69583 Neuville-sur-Saône Cedex

Tél. : +33 (0)4 78 98 69 29
Fax : +33 (0)4 78 91 51 36
email : infos@rousseau-mail.com

WWW.ROUSSEAU-WEB.COM

Document non contractuel - 06/2020